P234H 509 POWER - HORNO DE PIZZA

OUT-40-603

Para aquellos que buscan altas temperaturas con rapidez, el Horno de Pizza P234H 509 Power ofrece capacidades de calentamiento mejoradas, ideales para pizzas crujientes con calidad de restaurante.

ESPECIFICACIONES TÉCNICAS

Especificaciones clave

Tipo de producto	Horno para pizzas
Marca	Effeuno
Uso	Interior
Garantía	2 Años

Dimensiones y peso

Profundidad interior	41
Longitud interior	35
Altura interior	6,5
Largo/Ancho	54 cm
Altura	35 cm
Profundidad	59 cm
Peso	30 kg

Especificaciones técnicas

	3400
Control	Panel de control
Combustible	Electricidad
Temperatura máxima	509

Material y apariencia

Material	Acero inoxidable
Color	Acero inoxidable
Color	Negro

Detalles de instalación

Conducto de chimenea	No requiere conducto
Requisitos de alimentación	220-240V

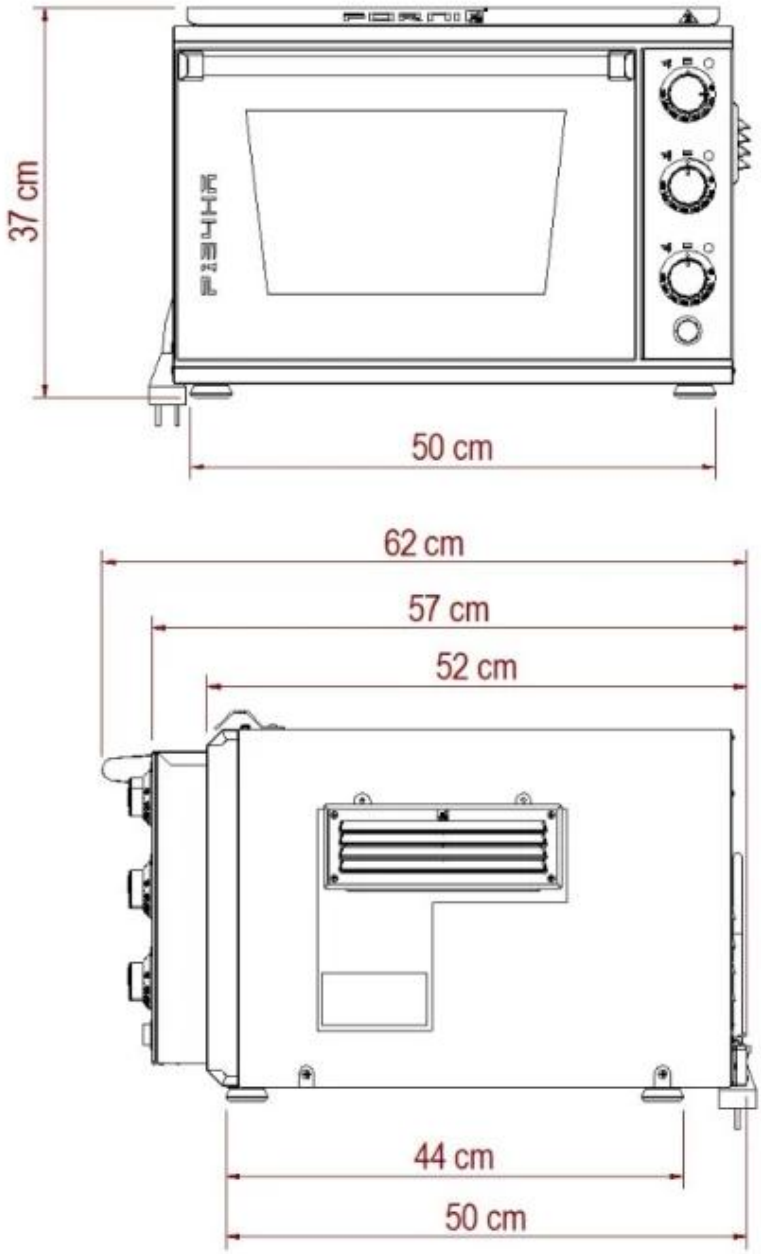
37 cm
50 cm
62 cm
57 cm
52 cm
44 cm
50 cm