GIN 90 CHAT - MESA BIOETANOL

BIO-50-027

La mesa Gin 90 Chat de EcoSmart combina un diseño moderno con la funcionalidad de una chimenea de bioetanol integrada. Disponible en colores Teca, Blanco, Gris y Negro, esta mesa de 227,2 cm de largo y 59,5 cm de alto es ideal para interiores y exteriores. Su capacidad de 9 litros permite un tiempo de combustión de hasta 13 horas, proporcionando calidez y un ambiente acogedor con un manejo manual sencillo.

ESPECIFICACIONES TÉCNICAS

Especificaciones clave

Tipo de producto	Table with bioethanol fireplaec
Marca	EcoSmart Fire
Incluido en el paquete	Herramienta de extinción
Incluido en el paquete	manual de usuario
Incluido en el paquete	Quemadores Bioetanol
Uso	Exterior
Uso	Interior
Garantía	2 Años

Dimensiones y Peso

Largo/Ancho	227,2 cm
Altura	59,5 cm
Profundidad	109,8 cm
Peso	189 kg

Especificaciones Técnicas

Tamaño mínimo de habitación	110 m³
Combustible	Bioetanol
Tiempo de combustión hasta	13 horas
Capacidad	9 Litro
Poder calorífico (máx.)	4,4 kW
Consumo	0,85 L/hora

Especificaciones del quemador

Llama ajustable	Sí
Control	Manual
Control remoto	No

Material y apariencia

Material	Acero inoxidable - Grade 304
Material	Concrete Composite
Color	Teca
Color	Blanco
Color	Gris
Color	Negro
Vista de las llamas	A todos lados
Forma	Rectangular

Decoración	Grava de cristal negro

Detalles de instalación

Conducto de chimenea	No requiere conducto
Requisitos de alimentación	No

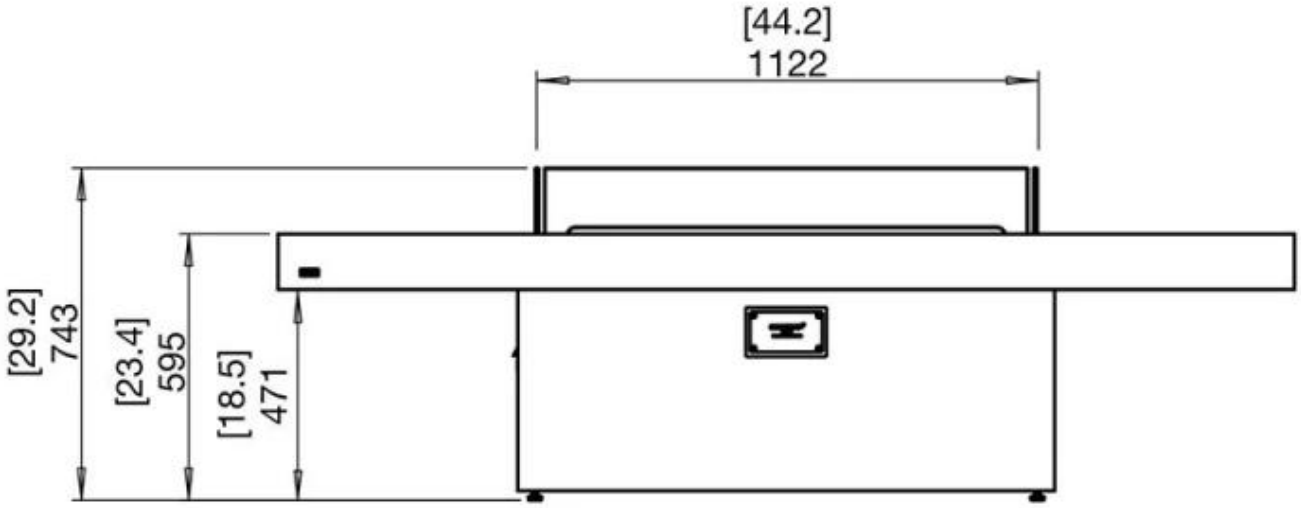
[44.2]
1122
[29.2]
743
[23.4]
595
[18.5]
471

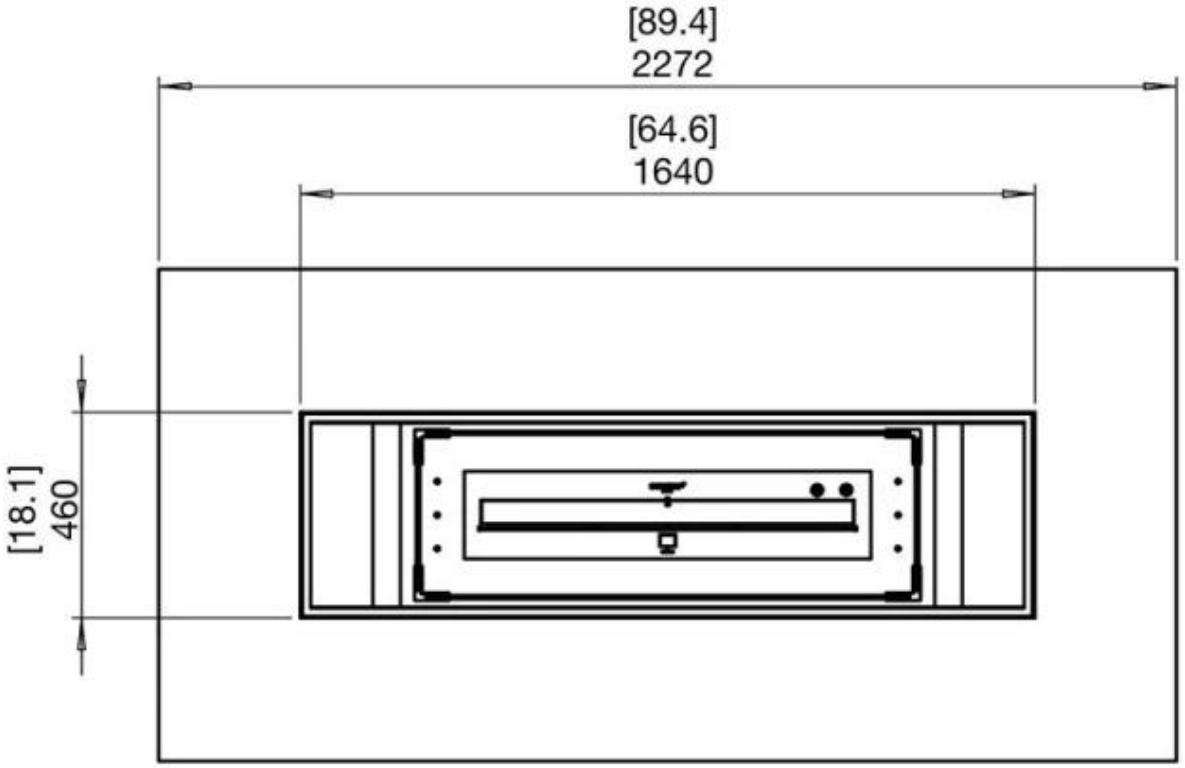
[89.4]
2272
[64.6]
1640
[18.1]
460

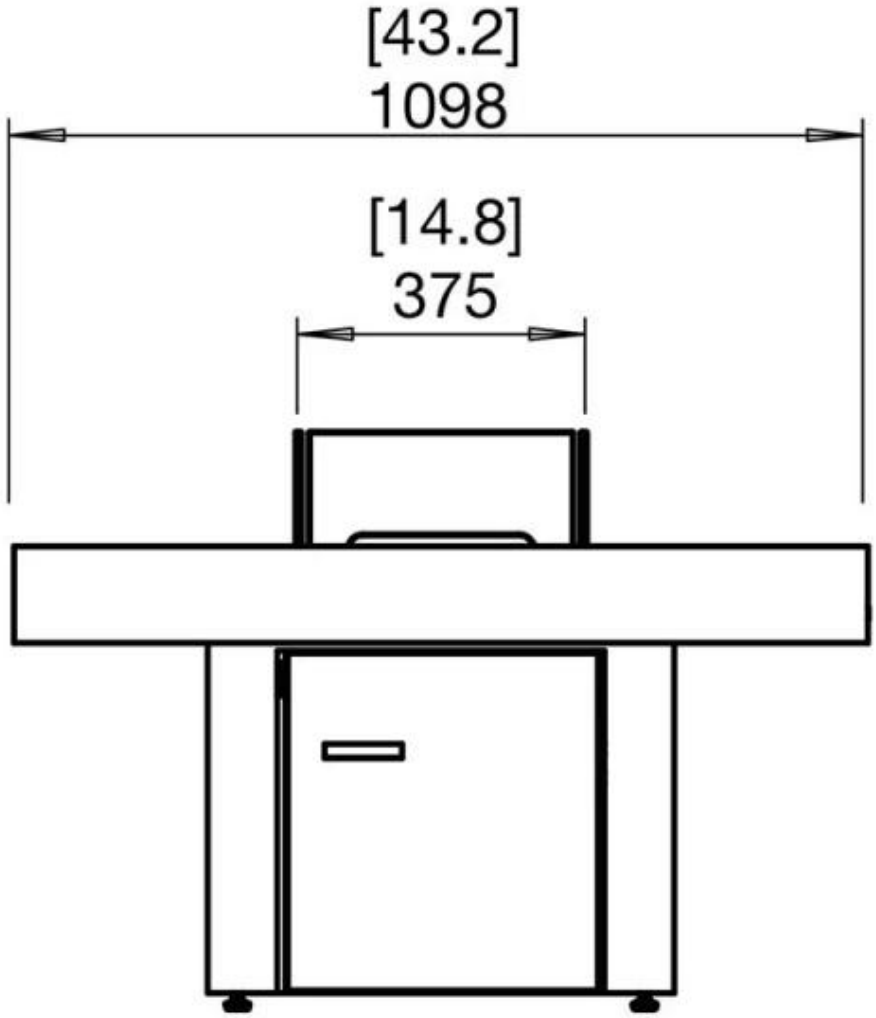
[43.2]
1098
[14.8]
375