FOCO ROOM DIVIDER 800 SLIM

BIO-30-156

Chimenea de tres caras ideal como separador de espacios de 20 cm de ancho y 80 cm de largo. Hasta 7.5 horas de combustión.

ESPECIFICACIONES TÉCNICAS

Quemador - Funciones

Control	Manual
Tamaño mínimo de habitación	70 m³
Llama ajustable	Sí
Modelo de quemador	3,5 Litros Superior
Longitud de la llama	45 cm
Tiempo de combustión hasta	7,5 horas
Control remoto	No
Capacidad	3,5 Litro
Requisitos de alimentación	No
Poder calorífico (máx.)	3,3 kW
Consumo	0,46 L/hora

Medidas

Largo/Ancho	80 cm
Altura	50 cm
Profundidad	20 cm

Apariencia

Material	Acero
Grosor del acero	4 mm
Color	Negro
Vidrio incluido	Sí

Tipo

Combustible	Bioetanol
Tipo de producto	Chimenea bioetanol empotrada 3 caras
Conducto de chimenea	No requiere conducto
Uso	Interior
Vista de las llamas	División de espacios
Garantía	2 Años

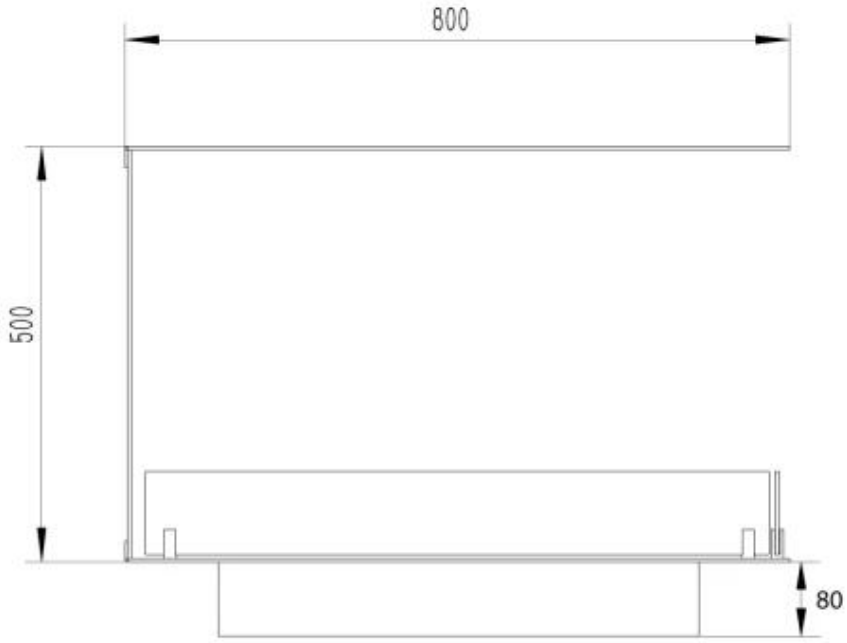
800
500
80

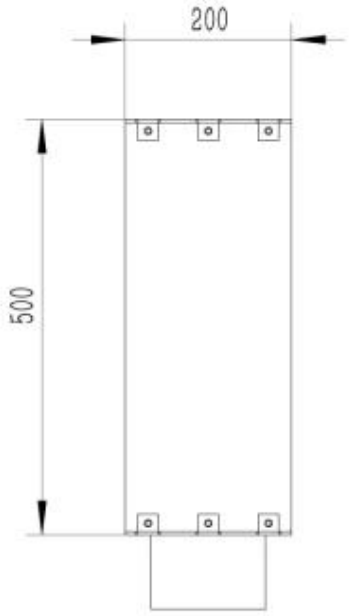
200
500

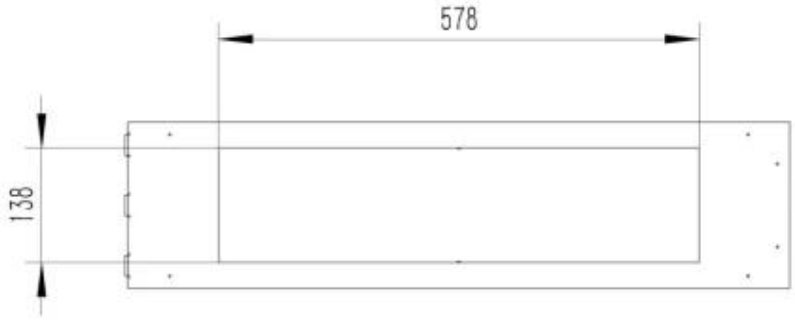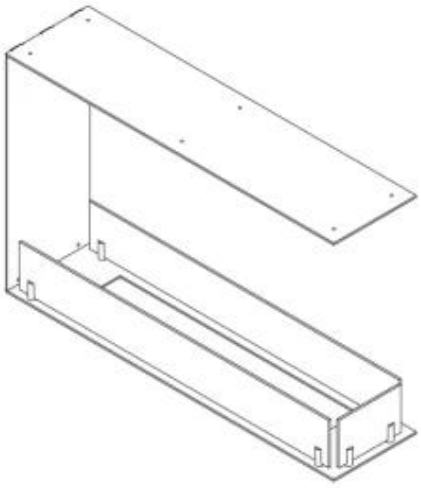
578
138