FOCO ONE 800 MEDIUM

BIO-30-134

Foco One Medium 800 es una chimenea de bioetanol empotrada, en la que se puede disfrutar de las llamas desde el frontal. Este modelo tiene un ancho de 80 cm y cuenta con un quemador manual.

ESPECIFICACIONES TÉCNICAS

Quemador - Funciones

Control	Manual
Tamaño mínimo de habitación	70 m³
Llama ajustable	Sí
Modelo de quemador	3,5 Litros Superior
Longitud de la llama	45 cm
Tiempo de combustión hasta	7,5 horas
Control remoto	Sí (compra adicional)
Requisitos de alimentación	No
Requisitos de alimentación	Sí
Poder calorífico (máx.)	3,2 kW
Consumo	0,46 L/hora

Apariencia

Material	Acero
Grosor del acero	4 mm
Color	Negro
Vidrio incluido	Sí

Tipo

Combustible	Bioetanol
Tipo de producto	Chimenea bioetanol empotrada 1 cara
Conducto de chimenea	No requiere conducto
Marca	Foco
Uso	Interior
Vista de las llamas	Frontal
Garantía	2 Años
Tasa de cambio de aire recomendada	1

Medidas

Largo/Ancho	80 cm
Altura	50 cm
Profundidad	30 cm
Peso	25 kg

PrimeFire 700

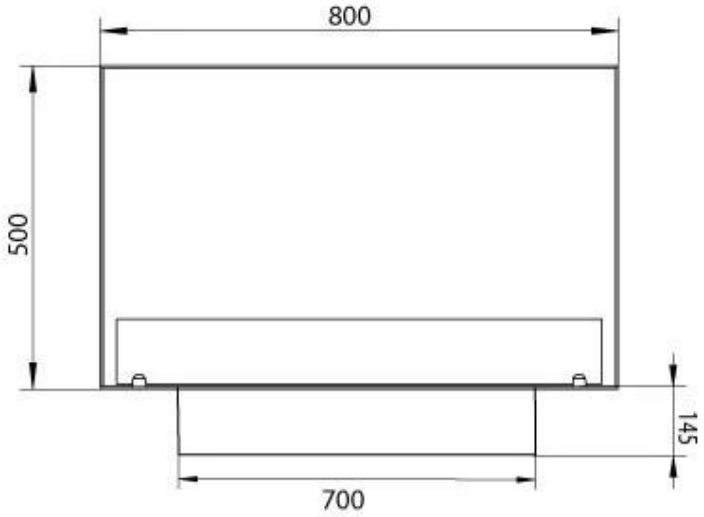

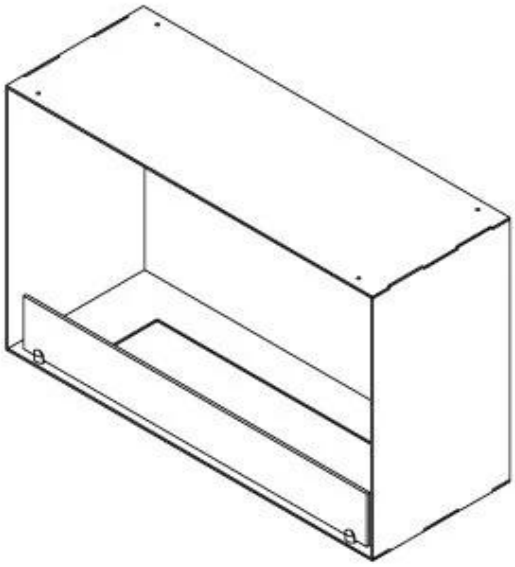

Automatic burner 700

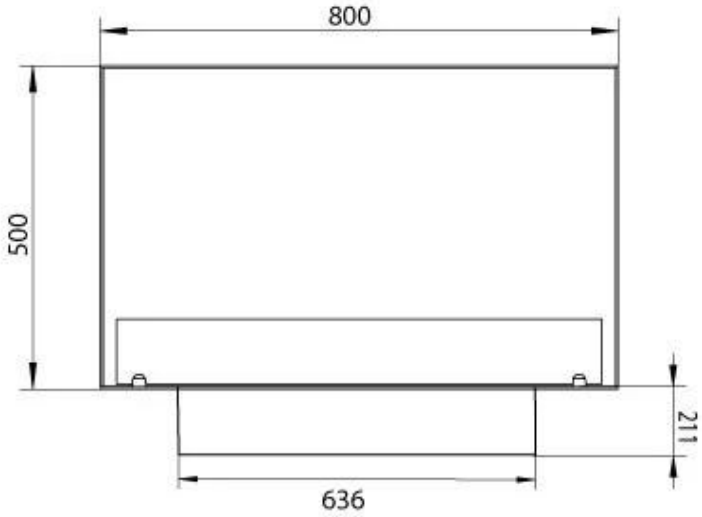

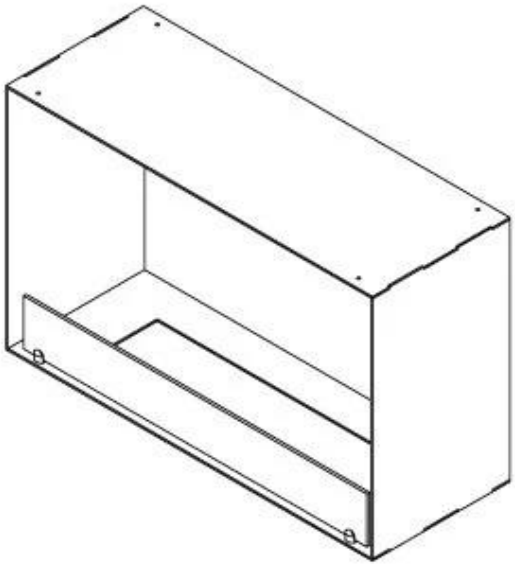
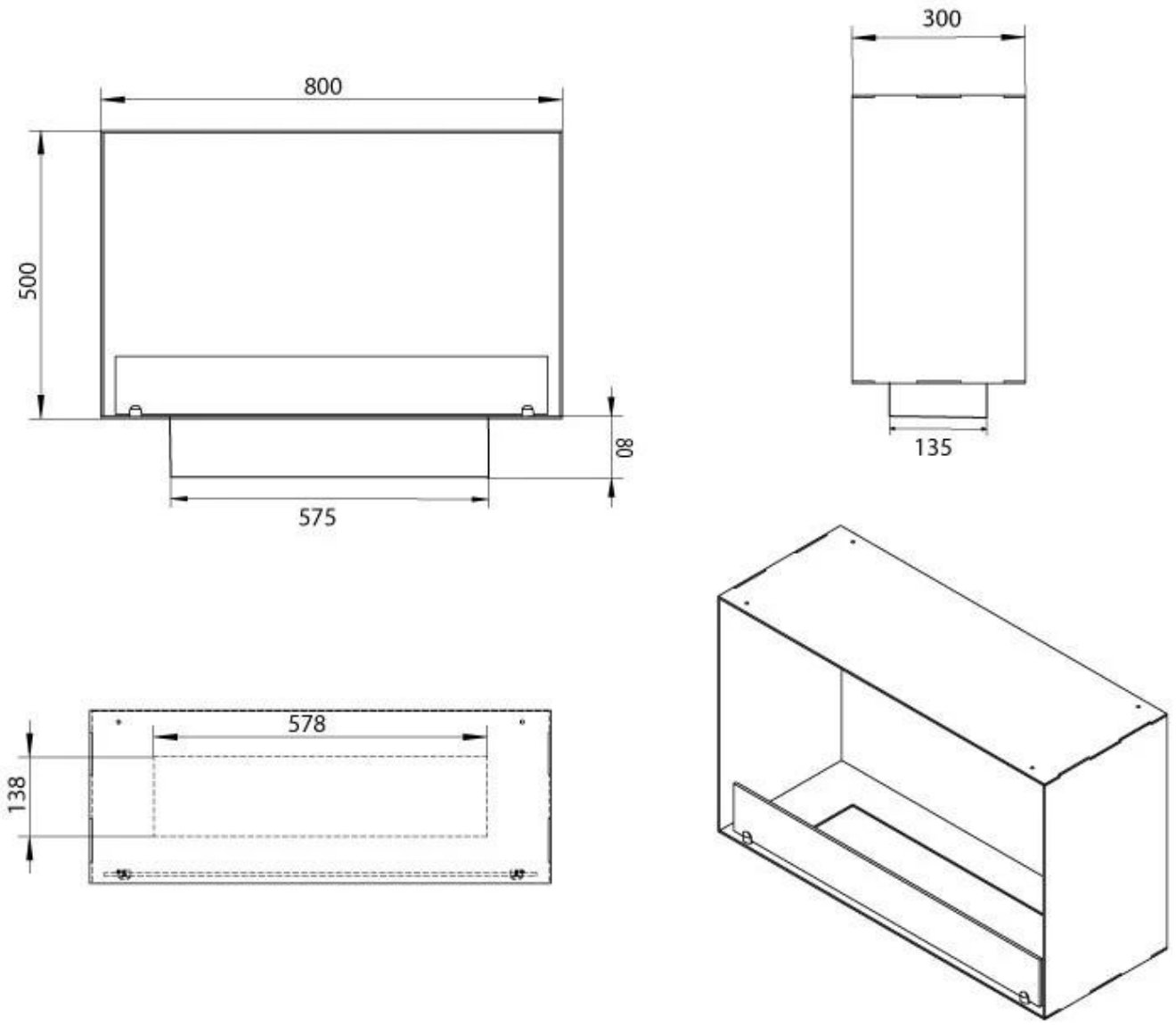
Superior Manual 600